KLING & FREITAG
SOUND SYSTEMS

DE | VERSION 1.3 | 26.07.2021

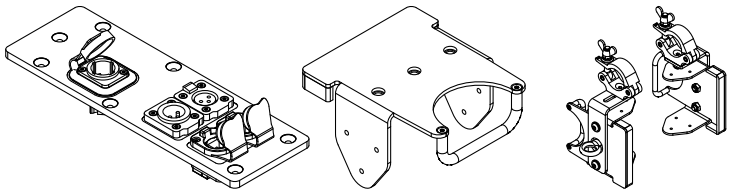

BENUTZERHANDBUCH

K&F VIDA M Zubehör für den mobilen Einsatz

Inhaltsverzeichnis

Kapitel / Abschnitt	Seite
1 Einleitung	**4**
1.1 Symbole in diesem Benutzerhandbuch	4
1.2 Informationen über dieses Benutzerhandbuch	4
2 Produktbeschreibung	**5**
2.1 Bestimmungsgemäßer Gebrauch	5
2.1.1 VIDA M Mounting Adapter	5
2.1.2 VIDA M Truss Adapter Set	5
2.1.3 VIDA M Connector Panel	6
2.2 Lieferumfang und Übersicht der Bauteile	7
2.2.1 VIDA M Mounting Adapter	7
2.2.2 VIDA M Truss Adapter Set	8
2.2.3 VIDA M Connector Panel	9
2.3 Abmessungen und Gewicht	10
2.3.1 VIDA M Mounting Adapter	10
2.3.2 VIDA M Truss Adapter Set	11
2.3.3 VIDA M Connector Panel	12
3 Allgemeine Sicherheitshinweise	**13**
4 Montage des VIDA M Mounting Adapters	**14**
4.1 Anwendungen mit dem VIDA M Mounting Adapter	15
4.2 Aufhängen mit einseitig montierten Mounting Adapter	16
4.2.1 Vertikales Aufhängen, zweisträngig	17
4.2.2 Vertikales Aufhängen, einsträngig mit Safety	17
4.2.3 Vertikales Aufhängen, mit TV-Zapfen und Safety	18
4.3 Stativanwendung mit Stativhülse M10	19
5 Montage des Truss Adapter Sets	**20**
5.1 Installation der VIDA M mit einem Truss Adapter Set	22
6 Montage des VIDA M Connector Panel	**24**
7 Wartung und Pflege	**27**
8 Transport und Lagerung	**27**
9 Entsorgung	**27**
10 EG-Konformitätserklärung	**28**
10.1 VIDA M Mounting Adapter	28
10.2 VIDA M Connector Panel	29

1 Einleitung

1.1 Symbole in diesem Benutzerhandbuch

WARNUNG

Dieses Symbol bedeutet eine möglicherweise drohende Gefahr für das Leben und die Gesundheit von Personen. Das Nichtbeachten dieser Hinweise kann schwere gesundheitliche Auswirkungen zur Folge haben, bis hin zu lebensgefährlichen Verletzungen.

VORSICHT

Dieses Symbol bedeutet eine möglicherweise gefährliche Situation. Das Nichtbeachten dieser Hinweise kann leichte Verletzungen oder Sachbeschädigungen zur Folge haben.

HINWEIS

Dieses Symbol gibt wichtige Hinweise für den sachgerechten Umgang mit den beschriebenen Produkten. Das Nichtbeachten dieses Hinweises kann zu Funktionsstörungen oder Sachschäden führen.

TIPP

Dieses Symbol gibt Hinweise für den einfacheren Umgang mit den beschriebenen Produkten.

1.2 Informationen über dieses Benutzerhandbuch

DE | Originalbetriebsanleitung

© KLING & FREITAG GMBH, alle Rechte vorbehalten.

Sämtliche Angaben in diesem Benutzerhandbuch basieren auf den zum Zeitpunkt der Drucklegung verfügbaren Informationen über die Eigenschaften der hier beschriebenen Produkte und den entsprechenden Sicherheitsvorschriften.

Technische Spezifikationen sowie Abmessungen, Gewicht und Eigenschaften stellen keine zugesicherten Eigenschaften dar.

Der Hersteller behält sich Änderungen und Modifikationen im Rahmen der gesetzlichen Bestimmungen sowie die Verbesserung der Produkteigenschaften ausdrücklich vor.

Dieses Benutzerhandbuch und alle weiteren notwendigen Informationen zum sicheren Gebrauch müssen allen Personen, die das Produkt benutzen, zum Zeitpunkt des Auf- und Abbaus und während des Betriebs verfügbar sein! Ohne dieses gelesen, verstanden und griffbereit vor Ort zu haben, darf das Produkt weder aufgebaut noch eingesetzt werden.

Die Originalsprache aller Benutzerhandbücher von KLING & FREITAG ist Deutsch.

Sollten Sie Benutzerhandbücher von KLING & FREITAG benötigen, können Sie sie bei uns nachbestellen oder von unserer Internetseite www.kling-freitag.de herunterladen.

Kontakt: info@kling-freitag.de
KLING & FREITAG GMBH, Wohlenbergstr. 5, D-30179 Hannover
Telefon +49 (0) 511 96 99 70, Telefax +49 (0) 511 67 37 94 .

2 Produktbeschreibung

Mit diesem Zubehör können Sie alle VIDA M Lautsprechertypen vielseitig mobil einsetzen und für verschiedene Anwendungsfälle regelmäßig einrichten und wiederkehrend umrüsten.

2.1 Bestimmungsgemäßer Gebrauch

Das Zubehör darf nur von in der Veranstaltungsbranche geschultem Personal verwendet werden.

Sofern in diesem Benutzerhandbuch nicht ausdrücklich beschrieben, dürfen Sie zur Montage lediglich von KLING & FREITAG gelieferte Originalteile verwenden.

2.1.1 VIDA M Mounting Adapter

Der VIDA M Mounting Adapter ist für Anwendungen mit der VIDA M 110 / 110 S und VIDA M 220 / 220 S für die dauerhaft Montage am Lautsprecher ausgelegt und erlaubt es durch die Montage von zusätzlichem Zubehör den Lautsprecher variabel mobil einzusetzen.

Die häufige Montage / Demontage des VIDA M Mounting Adapters an bzw. von dem Lautsprecher ist untersagt. Belassen Sie das Zubehör nach der Montage am Lautsprecher,

Einseitig installiert erlaubt er die wiederkehrende Montage / Demontage von

- Ringösen
- eines TV Zapfens
- eines Stativadapters. Die Stativanwendung ist nur mit einer VIDA M 110 / 110 S erlaubt!

Mit diesem aufgelisteten Zubehör dürfen Sie den VIDA M Mounting Adapter ausschließlich in geschlossenen Räumen (Indoor) verwenden.

Eine Verwendung im Freien ist möglich, sofern dafür Maßnahmen, wie ein zusätzliches, horizontales Abspannen an der Unterseite des Lautsprechers getroffen werden und dafür ein gesonderter Statiknachweis erbracht wird.

Beidseitig installiert, versieht er den Lautsprechern zusätzlich mit einem zweiten Tragegriff zur sicheren Handhabung des Lautsprechers. Zudem erlaubt er beidseitig montiert die Verwendung des VIDA M Truss Adapter Sets.

Jeder darüber hinausgehende, oder in dieser Bedienungsanleitung nicht ausdrücklich beschriebener Gebrauch gilt als nicht bestimmungsgemäß.

2.1.2 VIDA M Truss Adapter Set

Zur Verwendung des Truss Adapter Sets, benötigen Sie 2 x VIDA M Mounting Adapter, die Sie gesondert erwerben müssen.

Mit dem VIDA M Truss Adapter Set können Sie einen VIDA M 110 / 110 S oder VIDA M 220 / 220 S Lautsprechers sowohl vertikal als auch horizontal an einer Truss oder an einem Rohr mit einem Durchmesser von ca. 50 mm montieren.

Sie dürfen das so intallierte Lautsprechersystem mit diesem Set gewissen Windlasten aussetzen und somit auch im Freien installieren:

Voraussetzung dafür ist ein maximal auf den Lautsprecher wirkender Böengeschwindigkeitsdruck von q = 0,97 kN/m². In Deutschland entspricht das gemäß DIN EN 1991-1-4 der Windzone 2 (Binnenland) in einer maximalen Betriebshöhe von 25 m über dem Boden.

Jeder darüber hinausgehende, oder in dieser Bedienungsanleitung nicht ausdrücklich beschriebener Gebrauch gilt als nicht bestimmungsgemäß.

2.1.3 VIDA M Connector Panel

Sie können ein VIDA M Connector Panel an einen beliebigen VIDA M Lautsprecher montieren, um ihn mit den gängigen Steckertypen für Spannungsversorgung, sowie für Audio- und Netzwerksignale zu betreiben. Somit lassen sich Steckverbindungen einfach herstellen und lösen, wie es im 'mobilen Einsatz' (z.B. Rental) sinnvoll ist.

Die IP65-Spezifikation des Lautsprechers wird nur gewährleistet, sofern Sie Stecker der Neutrik TOP-Serie verwenden (TOP steht für 'True Outdoor Protecction').

Die Installation des Connector Panels darf nur durch eine Elektrofachkraft erfolgen. Es empfiehlt sich daher die Installation dauerhaft vorzunehmen.

Jeder darüber hinausgehende, oder in dieser Bedienungsanleitung nicht ausdrücklich beschriebener Gebrauch gilt als nicht bestimmungsgemäß.

 © KLING & FREITAG GMBH

2.2 Lieferumfang und Übersicht der Bauteile

2.2.1 VIDA M Mounting Adapter

[A] 6 x M6x10 Edelstahl-Senkschraube, Festigkeitsklasse A2-70 zur dauerhaften Befestigung am Lautsprecher

[B] 1 x VIDA M Mounting Adapterplatte

[C] 2 x Sicherungsscheibe ‚Locktix®' für Ringschraube M10

[D] 2 x Ringschraube DIN 580, M10 aus Edelstahl

Für optionalen TV-Zapfen 20 mm, mit M10 x 20mm Außengewinde:

[E] 1 x Sicherungsscheibe ‚Locktix®' für M14

[F] 1 x O-Ring 10 x 2,5 zur Zentrierung der Sicherungsscheibe für M14

Für optionale Stativhülse mit M10 Außengewinde:

[G] 1 x Sicherungsscheibe ‚Locktix®' für M20

[H] 1 x Gummischeibe zum Zentrieren der Sicherungsscheibe für M20

- 1 x Benutzerhandbuch

Hinweis:

der M10 TV-Zapfen und die M10 Stativhülse (grau dargestellt) dienen der Anschauung und gehören nicht mit zum Lieferumfang

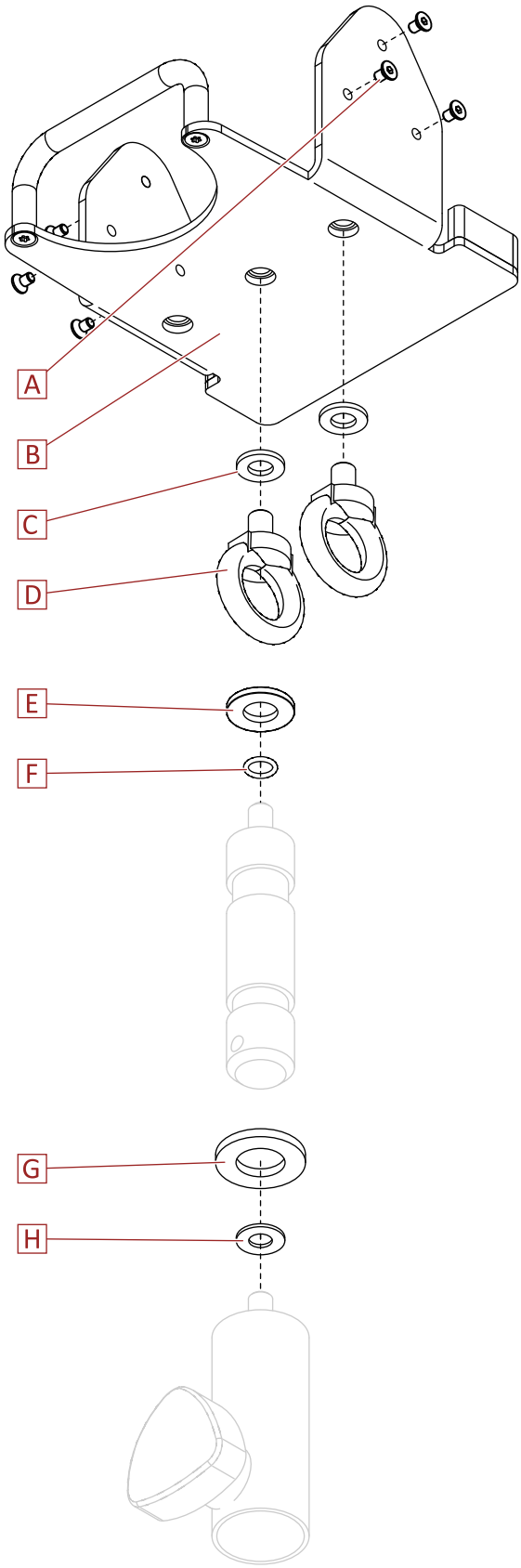

2.2.2 VIDA M Truss Adapter Set

- 2 x VIDA M Mounting Adapter, Lieferumfang je Mounting Adapter, siehe Kapitel »Lieferumfang und Übersicht der Bauteile«, Seite 7.

[A] 2 x Truss Adapterwinkel

[B] 4 x M10 x 25 Linsenschraube mit Flansch mit Festigkeitsklasse A2-70

[C] 4 x Sicherungsscheibe ‚Locktix®' für M10

[D] 2 x M10 Mutter, selbstsichernd, Festigkeitsklasse 8

[E] 2 x Federscheibe für M10

[F] 2 x U-Scheibe, groß für M10

[G] 2 x M10 x 35 Senkkopfschraube schraube, Festigkeitsklasse 8.8

[H] 2 x Half Coupler 48-51mm

[I] 2 x M12 Mutter, Festigkeitsklasse 5

[J] 2 x M12 Flügelmutter, Festigkeitsklasse 5

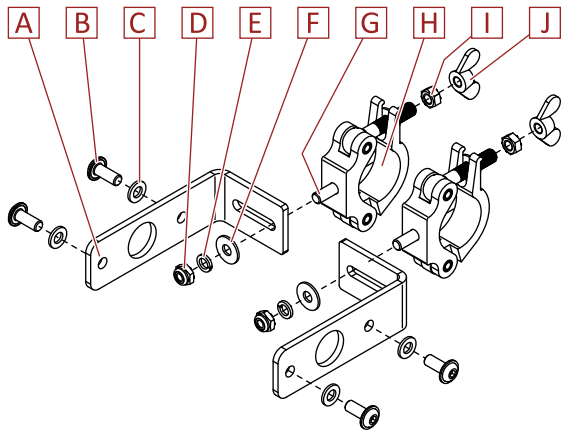

 © KLING & FREITAG GMBH

2.2.3 VIDA M Connector Panel

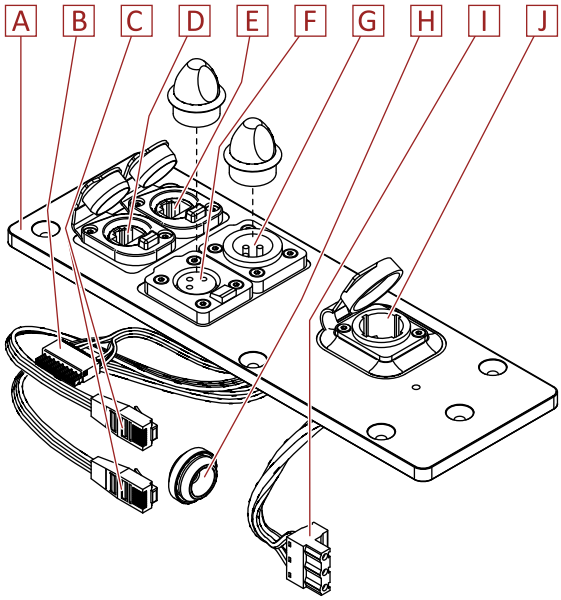

[A] Anschlussfeld, alle äußeren Steckverbindungen sind mit Schutzkappen versehen

[B] Stecker für die analogen Audiosignale (Analog IN / Aux OUT)

[C] Netzwerkkabel (Dante)

[D] Dante/Remote Secondary, Neutrik etherCon TOP (RJ45)

[E] Dante/Remote Primary, Neutrik etherCon TOP (RJ45)

[F] Analog IN, analoger Audio-Eingang (Neutrik XLR-female TOP)

[G] Aux OUT, analoger Audio-Ausgang (Neutrik XLR-male TOP)

[H] Durchführungsdichtung

[I] Phoenix-Stecker für die Spannungsversorgung vom Netzanschluss

[J] Power IN, Netzanschluss, 100 V – 240 V AC (Neutrik PowerCon True1 TOP)

- 1 x Netzanschlussleitung (EU, Schuko) 3m, Neutrik powerCON TRUE1 TOP

  verriegelbarer Gerätesteckverbinder, ausgelegt bis 16 A, unter Last und Spannung ein- und aussteckbar

2.3 Abmessungen und Gewicht

2.3.1 VIDA M Mounting Adapter

Gewicht: 1,1 kg

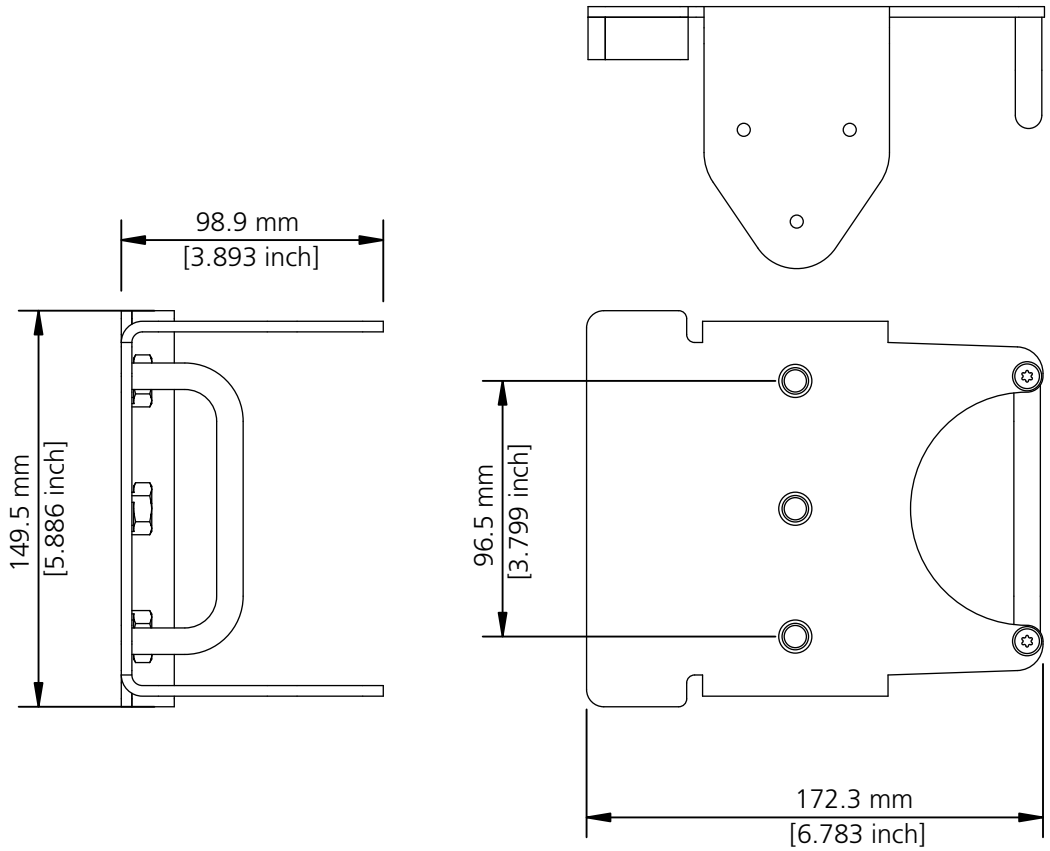

 © KLING & FREITAG GMBH

2.3.2 VIDA M Truss Adapter Set

Gewicht: 0,85 kg

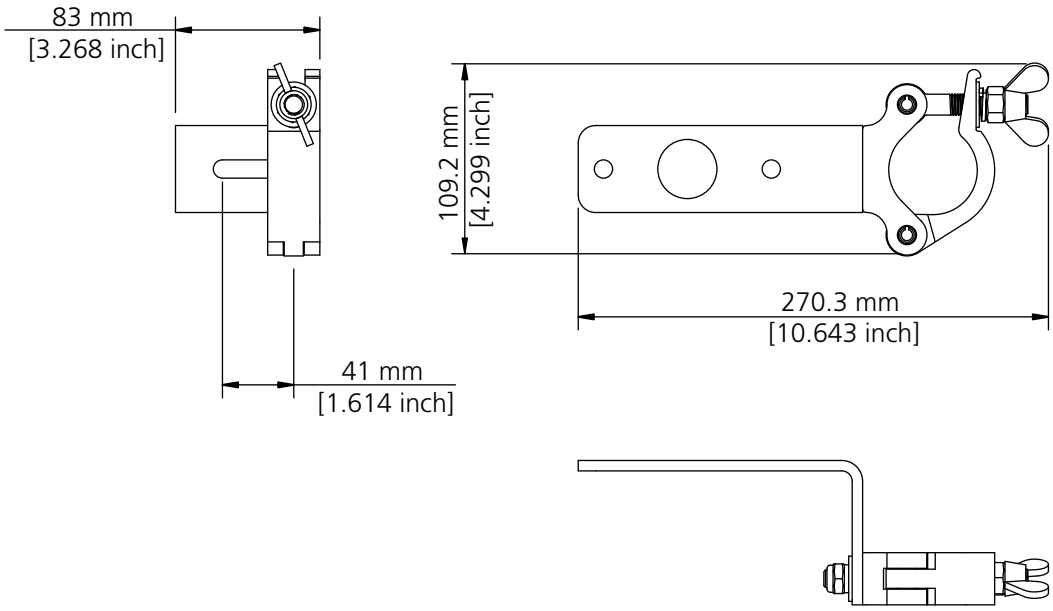

2.3.3 VIDA M Connector Panel

Gewicht:0,4 kg

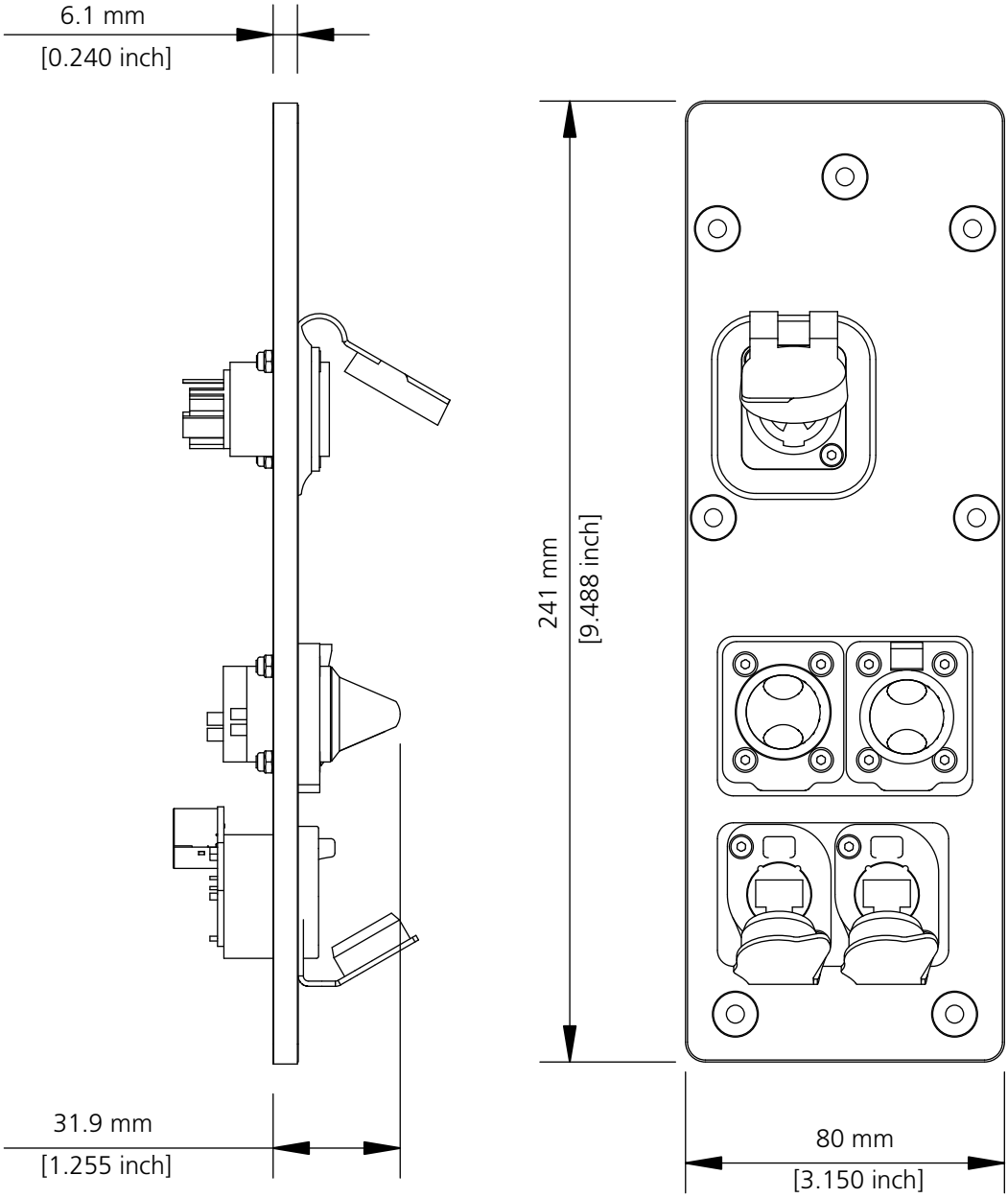

 © KLING & FREITAG GMBH

3 Allgemeine Sicherheitshinweise

Die hier beschriebenen Informationen befreien den Anwender nicht von der Pflicht, gegebene Sicherheitsauflagen und gesetzliche Bestimmungen zu befolgen.

Die mit der Montage des Systems vor Ort beauftragten Personen sind verantwortlich für den sicheren Aufbau und den sicheren Einsatz und gewährleisten diesen.

Um Sach- und Personenschäden vorzubeugen, muss das Produkt gemäß den Anforderungen nach DGUV Vorschrift 17 (BGV C1) oder vergleichbaren anzuwendenden nationalen Standards zuverlässig montiert, aufgehängt oder aufgestellt werden.

WARNUNG

Gefahr durch herabstürzende oder umstürzende Teile

- Der VIDA M Mounting Adapter ist nicht dafür ausgelegt häufig am Lautsprecher montiert und demontiert zu werden. Belassen Sie das Zubehör nach der Montage daher am Lautsprecher! **Der Vida M Mountig Adapter darf max. 5x während des gesamten Lebenszyklus montiert / demontiert (verschraubt) werden.**

  Der VIDA M Mounting Adapter gibt Ihnen jedoch die Möglichkeit zusätzliches Zubehör mehrfach zu montieren und zu demontieren.
- Achten Sie auf die Einhaltung vorgeschriebener Anzugsdrehmomente.
- Die mit der Montage beauftragten Personen müssen in der Veranstaltungstechnik geschult sein und mit entsprechender persönlicher Schutzausrüstung arbeiten.
- Sie dürfen das Zubehör ausschließlich in der hier vorgegebenen Art und Weise verwenden.
- Sofern in diesem Benutzerhandbuch nicht ausdrücklich beschrieben, dürfen Sie zur Montage lediglich von KLING & FREITAG gelieferte Originalteile verwenden.
- Grundsätzlich müssen Sie alle Systemkomponenten vor jedem Einsatz und in regelmäßigen Intervallen einer Sichtprüfung und einer Funktionskontrolle unterziehen. Bei Hinweisen auf Funktionsstörung, Verschleiß, Rissbildung, Verformung, etc. dürfen Sie das System nicht verwenden.

4 Montage des VIDA M Mounting Adapters

Benötigtes Werkzeug	Benötigtes Montagematerial
Drehmomentschlüssel mit Innensechskantantrieb, Größe IS4 mit Drehmoment-Wert 3 Nm	Loctite 2400 (im Lieferumfang des Lautsprechers enthalten)

1. Versehen sie die Gewinde der Schrauben **[A]** mit Loctite® 2400.
2. Schieben Sie die Laschen des Mounting Adapter **[B]** in die dafür vorgesehenen Einlässe des Lautsprechers **[C]**.
3. Schrauben Sie alle M6x10 Senkschrauben **[A]** mit einem Innensechskantschlüssel IS4 ein, ziehen Sie diese aber noch nicht fest!
4. Erst wenn alle Schrauben locker eingeschraubt sind, schrauben Sie sie mit einem **Drehmoment von 3 Nm** fest.
5. Für eine beidseitige Montage, montieren Sie den zweiten Mounting Adapter **[D]** entsprechend.

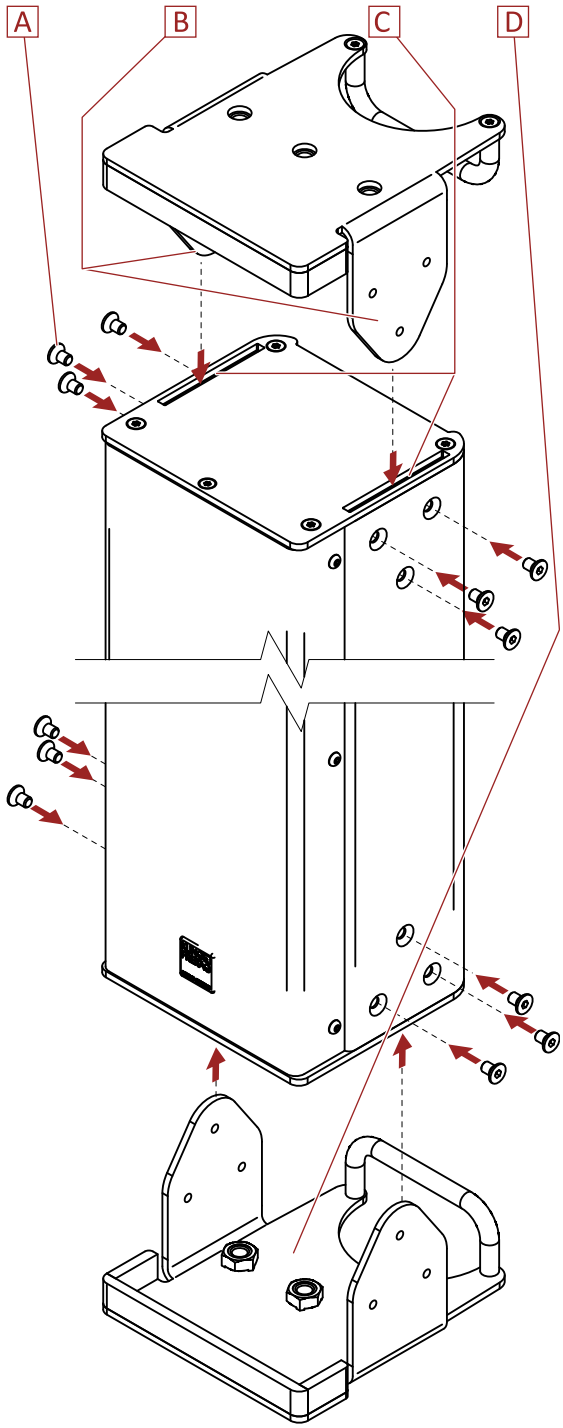

 © KLING & FREITAG GMBH

4.1 Anwendungen mit dem VIDA M Mounting Adapter

Sie haben verschiedene Optionen den montierten VIDA M Mounting Adapter zu verwenden:

1. Einseitig montiert:
   - Vertikales Aufhängen des Lautsprechers
     - Zweisträngige Aufhängung
     - Einsträngige Aufhängung mit Safety
     - Aufhängung mit optionalem TV-Zapfen und Safety
   - Für eine Stativanwendung mit optionaler Stativhülse M10
2. Beidseitig montiert:
   - zum komfortablen Tragen des Lautsprechers
   - Horizontales, zweisträngiges Aufhängen des Lautsprechers

4.2 Aufhängen mit einseitig montierten Mounting Adapter

WARNUNG

Gefahr durch herabstürzende Teile

- Sie dürfen maximal einen Lautsprecher des Typen VIDA M 110 / 110 S oder VIDA M 220 / 220 S an einem Mounting Adapter aufhängen.
- Sie dürfen einen mit einem einseitig montierten Mounting Adapter aufgehängten Lautsprecher ausschließlich vertikal betreiben und dürfen Ihn nicht mechanisch vorneigen.
- Stellen Sie sicher, dass sämtliche Anschlagmaterialien den geltenden Sicherheitsrichtlinien entsprechen und ausreichend dimensioniert sind.
- Sichern Sie alle Verbindungen gegen Selbstlösen und verwenden Sie nur zulässige, statisch geprüfte und ausreichend dimensionierte Anschlagpunkte, Anschlagmittel, Seile und Ketten.
- Beachten Sie, dass die Befestigungspunkte an der Hallendecke (z.B. Lastösen, Anschlagpunkte oder Kettenzüge) der Unfallverhütungsvorschrift DGUV Vorschrift 17 (BGV C1) oder den entsprechenden Sicherheitsvorschriften Ihres Landes entsprechen und die Gesamtlast von einem ermächtigten Gutachter abgenommen wurde.
- Beachten Sie auch die Bedien- und Sicherheitshinweise für das Produkt, an dem der VIDA M Mounting Adapter aufgehängt werden soll (z.B. Traverse). Gibt es dafür keine Informationen zum sicheren Gebrauch und zur zulässigen Belastung, darf der Mounting Adapter nicht daran aufgehängt werden.
- Jede Kette und jeder Motor, auch bei zweisträngiger Aufhängung, muss alleine in der Lage sein, die Gesamtlast zu tragen. Überprüfen Sie, ob die Ketten der Motorzüge senkrecht hängen, nicht in sich verdreht sind und sich die Motoren an den vorgesehenen Positionen befinden.
- Grundsätzlich darf sich während der Einrichtung sowie während des Auf- und Abbaus niemand im Gefahrenbereich unterhalb der Lautsprecher aufhalten.
- Nutzen Sie Netz- und Signalleitungen niemals zum Aufhängen, Abspannen oder Sichern der Systeme.

Gefahr durch schwingende Lasten

- Beim Hochziehen können die Lautsprecher ausschwingen!
- Sorgen Sie vor Ort für genügend freien Arbeitsbereich, um die Lautsprecher aufzubauen und hochzuziehen.
- Nur direkt am Auf- und Abbau beteiligte Personen dürfen sich im Arbeitsbereich aufhalten. Jedes Mal bevor der Lautsprecher am Mounting Adapter angehoben oder abgesenkt wird, muss der Verantwortliche dieses für alle Personen verständlich signalisieren. Die Personen müssen sich daraufhin außerhalb des Schwenk- und Hebebereichs begeben.

Absturzgefahr

- Der VIDA M Mounting Adapter darf nicht zum Heben und Sichern von Personen oder anderen Gegenständen als den oben genannten Lautsprechern verwendet werden.
- Führen Sie Safeties ohne Fallweg aus.

 © KLING & FREITAG GMBH

4.2.1 Vertikales Aufhängen, zweisträngig

1. Schrauben Sie die Ringschrauben **[A]** mit den Sicherungsscheiben **[B]** an den äußeren M10 Gewinden des Mounting Adapters **[C]** fest.
2. Hängen Sie den Lautsprecher an den beiden Ringösen zweisträngig auf.

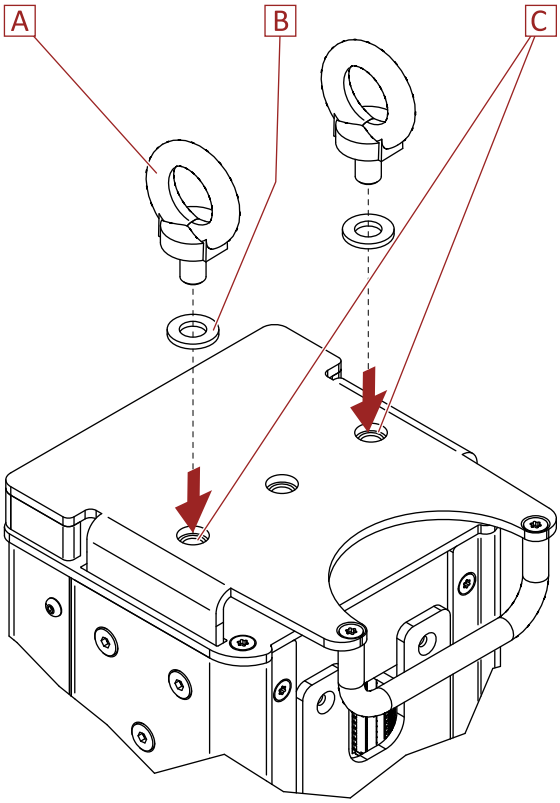

4.2.2 Vertikales Aufhängen, einsträngig mit Safety

1. Schrauben Sie die Ringschrauben **[A]** mit den Sicherungsscheiben **[B]** an denm mittleren und einem äußeren M10 Gewinde des Mounting Adapters **[C]** fest.
2. Hängen Sie den Lautsprecher an der mittleren Ringschraube auf und sichern sie ihn an der äußeren Ringschraube mit einem Safety.

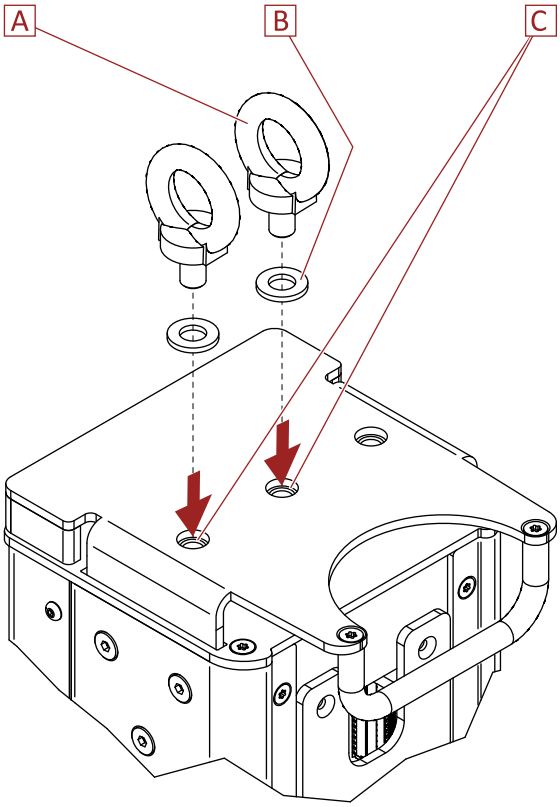

4.2.3 Vertikales Aufhängen, mit TV-Zapfen und Safety

1. Schrauben Sie die Ringschraube **[B]** mit der Sicherungsscheibe für M10 **[A]** fest an ein äußeres M10 Gewinde des Mounting Adapters **[C]**.
2. Schrauben Sie den optionalen TV Zapfen **[D]** mit dem O-Ring **[E]** und der Sicherungsscheibe für M14 **[F]** fest an das mittlere M10 Gewinde des Mounting Adapters **[C]**.
3. Montieren Sie das Zubehör für den TV-Zapfen und installieren Sie den Lautsprecher.
4. Verwenden Sie die Ringschraube für die Befestigung eines Safeties.

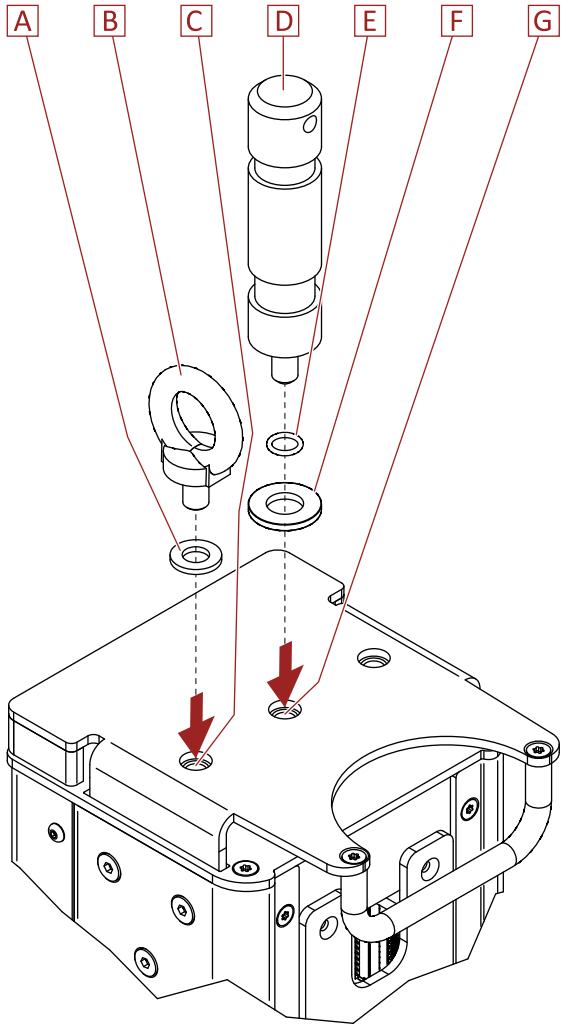

 © KLING & FREITAG GMBH

4.3 Stativanwendung mit Stativhülse M10

WARNUNG

Gefahr durch herabstürzende Teile

- Diese Anwendung eignet sich nur für Lautsprecher des Typs VIDA M 110 / 110 S.

  Die VIDA M 220 / 220 S ist nicht für die Stativanwendung zugelassen, da sie das System überlasten würde.

1. Schrauben Sie die Stativhülse **[A]** mit der Zentrier-Gummischeibe **[B]** und der Sicherungsscheibe für M20 **[C]** fest an das mittlere M10 Gewinde des Mounting Adapters **[C]**.
2. Setzen Sie den Lautsprecher zu zweit auf ein ausreichend dimensioniertes und standsicheres Stativ.
3. Fixieren Sie den Lautsprecher mit dem Handrad der Stativhülse **[A]**.

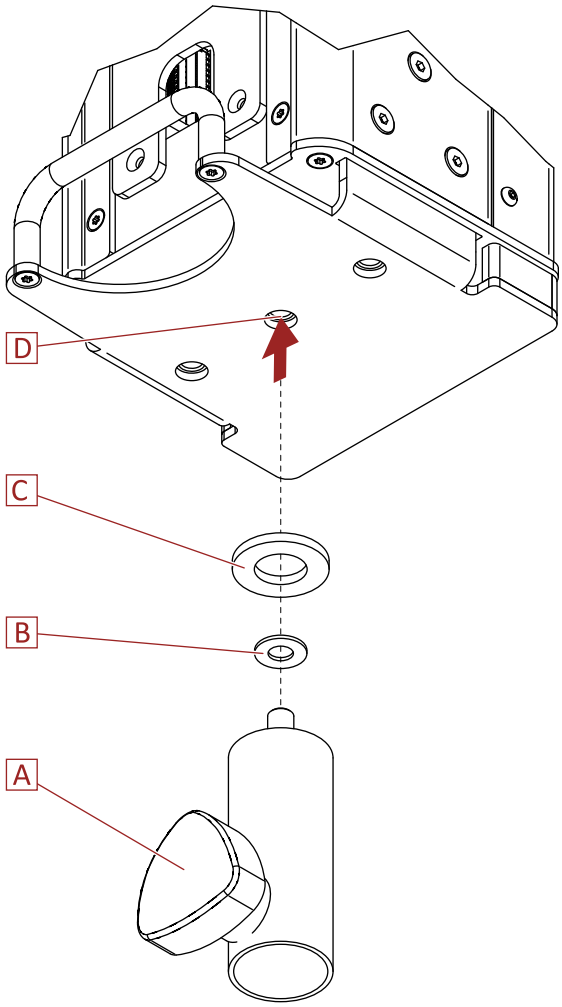

5 Montage des Truss Adapter Sets

Benötigtes Werkzeug
Innensechskantschlüssel, Größe IS6
Maulschlüssel mit Schlüsselweite 17

1. Versehen Sie Ihren Lautsprecher mit zwei Mounting Adaptern (siehe Kapitel»Montage des VIDA M Mounting Adapters«, Seite 14).
2. Montieren Sie den Half-Coupler **[A]** mit der M10 x 35 Senkkopfschraube **[B]**, der U-Scheibe **[C]** und der Federscheibe **[D]** an den Truss Adapter**[E]**.
3. Wiederholen Sie den Vorgang mit dem zweiten benötigten Truss Adapter.

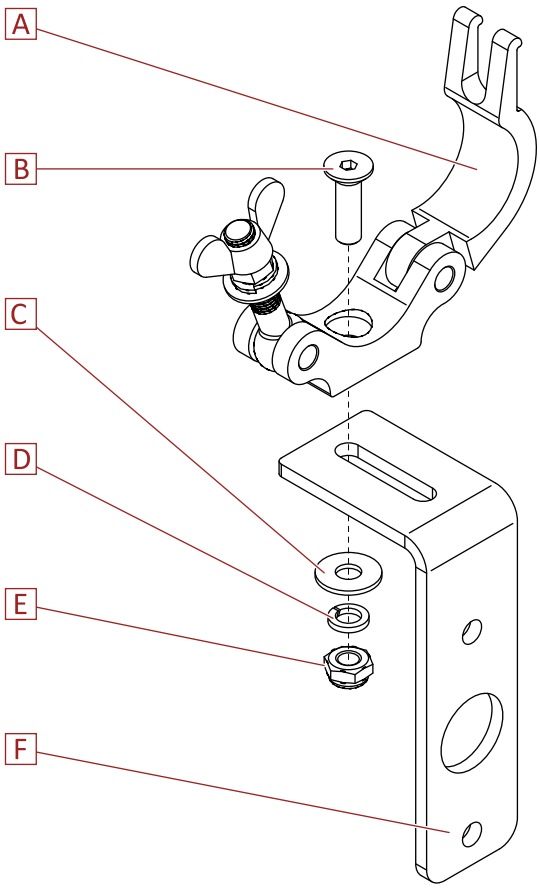

4. Schrauben Sie den Truss Adapter **[A]** mit zwei M10 x 25 Linsenschrauben **[B]** und zwei Sicherungsscheiben für M10 **[C]** an die äußeren Gewindebohrungen des Mounting Adapters **[D]**.
5. Wiederholen Sie diesen Vorgang mit dem zweiten Truss Adapter.

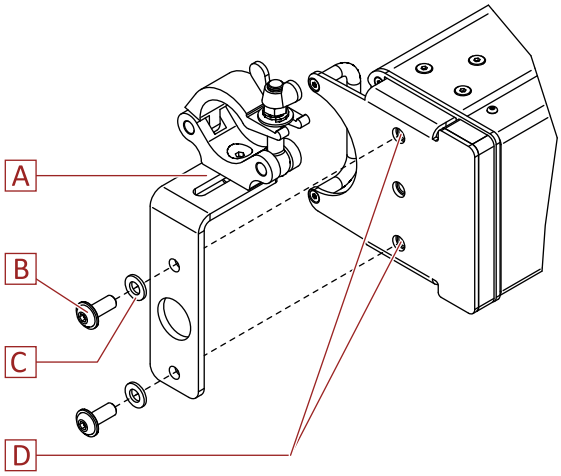

 © KLING & FREITAG GMBH

6. Für die Befestigung eines Safeties können Sie eine Ringschraube M10 **[A]** mit einer Sicherungsscheiben für M10 **[B]** an die mittlere Gewindebohrung des Mounting Adapters **[D]** anschrauben.

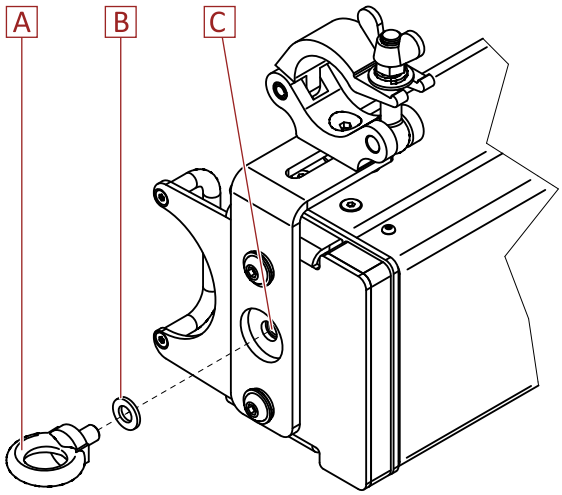

5.1 Installation der VIDA M mit einem Truss Adapter Set

Sie dürfen eine VIDA M mit Hilfe des VIDA M Truss Adapter Sets sowohl horizontal als auch vertikal an einer Truss oder an Rohren mit einem Durchmesser von 48-51mm installieren..

Benötigtes Werkzeug
Maulschlüssel mit Schlüsselweite 16

WARNUNG

Gefahr durch herabstürzende Teile

- Berücksichtigen Sie die Tragfähigkeit der Konstruktion, an denen Sie die Lautsprecher aufhängen wollen, wie z.B. der Truss, den Rohren und der Deckenkonstruktion.
- Installieren Sie das Zubehör ausschließlich an Rohren oder einer Truss mit einem Rohrdurchmesser von 48-51mm.

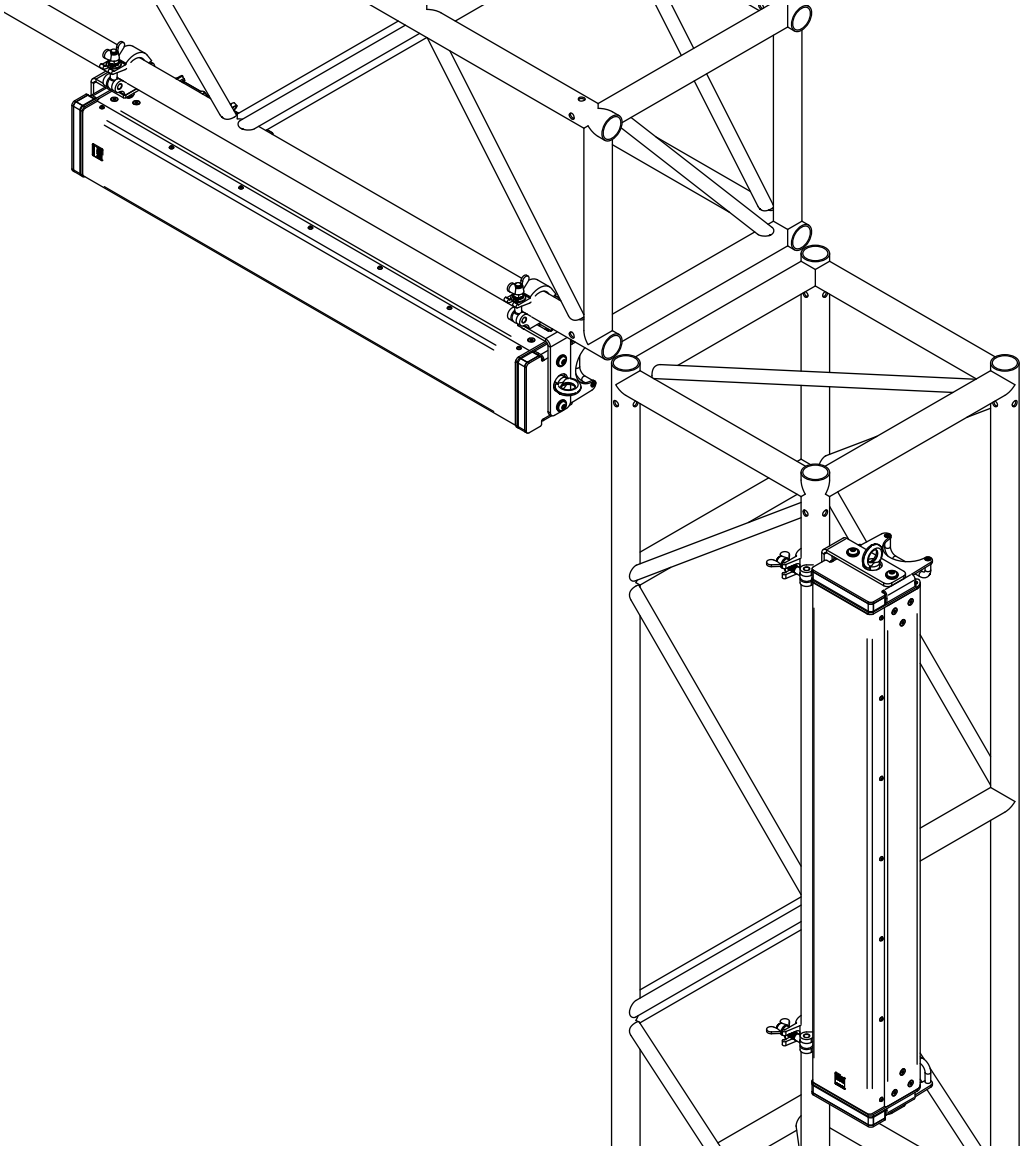

 © KLING & FREITAG GMBH

1. Heben Sie den Lautsprecher **[A]** mit der Unterschale des Half-Couplers **[B]** an das Rohr **[C]**.

   Nutzen Sie dazu ein geeignetes Hebemittel oder weitere Personen.
2. Schließen Sie die Oberschale des Half-Couplers **[D]**.

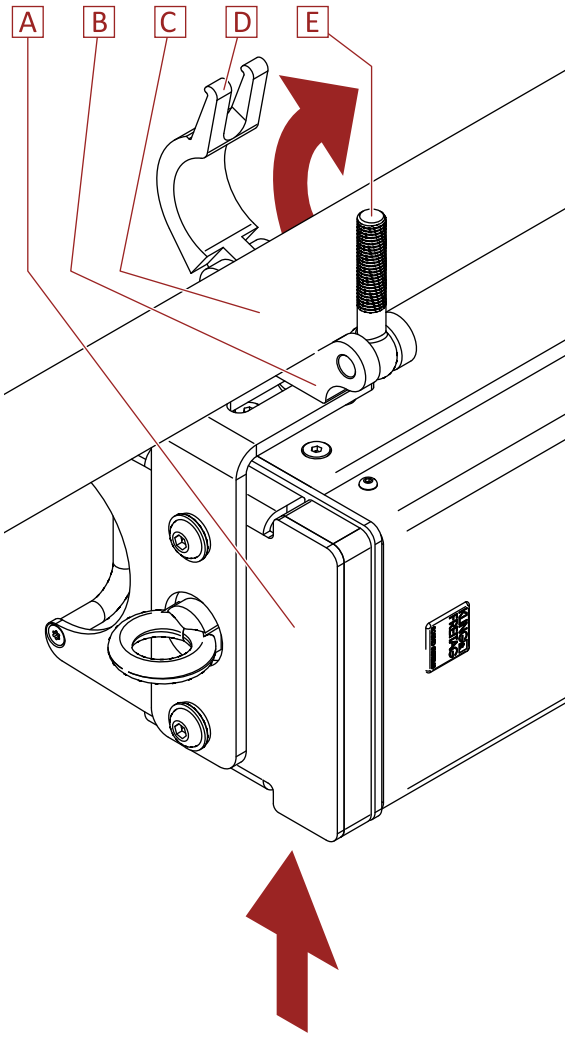

3. Lassen Sie den Bolzen **[E]** in die längliche Öffnung der Oberschale des Half-Couplers greifen.
4. Schrauben Sie die M12 Mutter **[B]** mit Federring **[C]** und der U-Scheibe **[D]** fest auf den Bolzen **[E]**.
5. Sichern Sie die Schraubverbindung mit der Flügelschraube **[A]**.

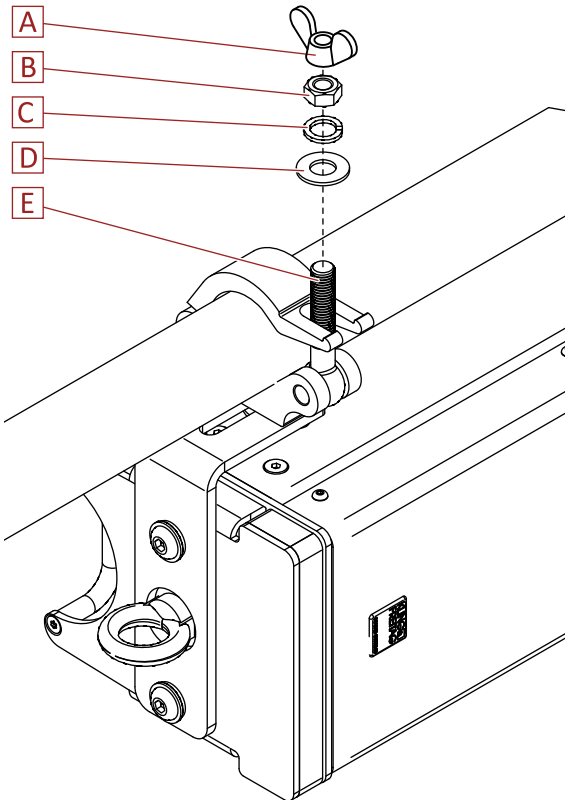

6 Montage des VIDA M Connector Panel

WARNUNG

Gefahr durch elektrischen Schlag

- Die Installation des Connector Panels darf nur durch eine Elektrofachkraft erfolgen.
- Nach der Installation des Connector Panels müssen Sie das Gerät gemäß den Anforderungen nach VDE 0100 (IEC 60364-1) überprüfen.
- Die IP65-Spezifikation des Lautsprechers wird nur gewährleistet, sofern Sie Stecker der Neutrik TOP-Serie verwenden.
- Sie dürfen keine Wartungs- und Reparaturarbeiten an dem Gerät vornehmen, die über die im Benutzerhandbuch beschriebenen Arbeiten hinausgehen.
- Reparaturen müssen von qualifiziertem und von KLING & FREITAG autorisiertem Servicepersonal durchgeführt werden.

Benötigtes Werkzeug	Benötigtes Montagematerial
Inbusschlüssel Größe 2,5	Loctite 2400 (im Lieferumfang des Lautsprechers enthalten)
Maulschlüssel mit Schlüsselweite 19	

1. EntfernenSie die Dichtplatte zum Anschlussfeld mit einem Inbusschlüssel Größe 2,5.
2. Mit dem gleichen Inbusschlüssel schrauben Sie das gelb/grüne Schutzleiterkabel (PE) von der Dichtplatte.

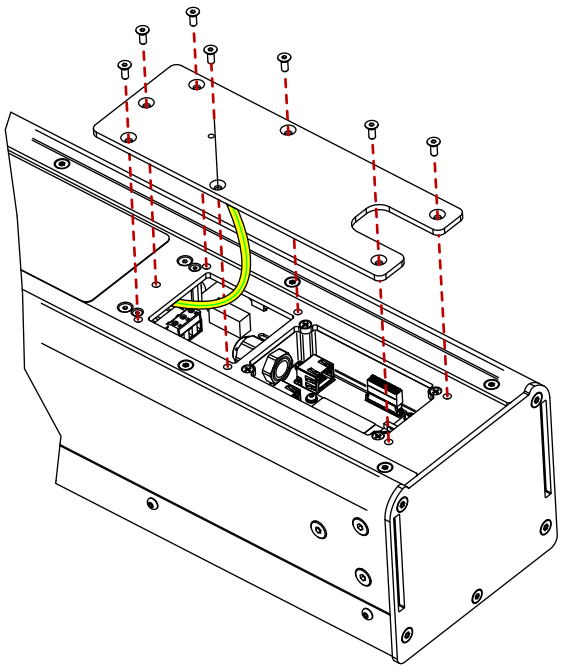

3. Entnehmen Sie die nebenstehend gezeigten Stecker und die Durchführung.

   Zum Lösen der Durchführung verwenden Sie einen Maulschlüssel mit Schlüsselweite 19

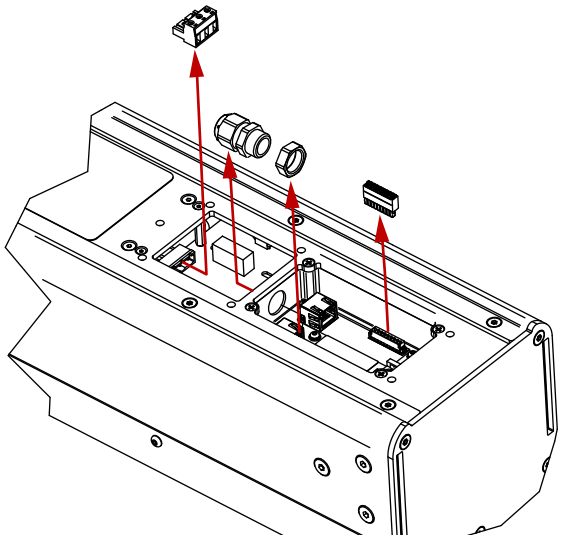

 © KLING & FREITAG GMBH

4. Verschließen Sie die Bohrung der Durchführung mit der mitgelieferten Durchführungsdichtung.

   Pressen Sie die Dichtung etwas zusammen, wenn Sie sie in die Bohrung drücken.

   Achten Sie auf korrekten Sitz.

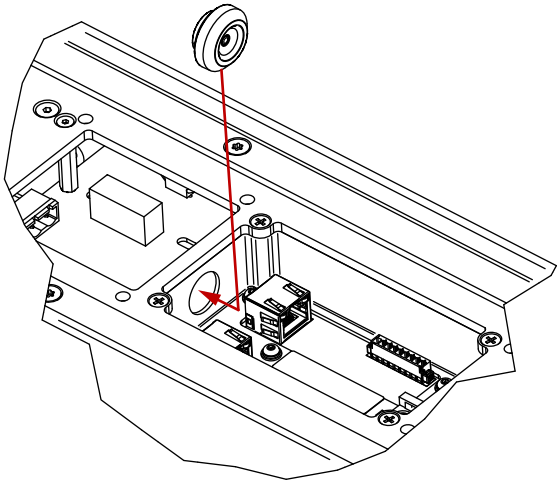

5. Schrauben Sie mit dem Inbusschlüssel Größe 2,5 das gelb/grüne Schutzleiterkabel (PE) an das Connector Panel.

   Verwenden Sie über und unter dem Ringkabelschuh die beiden dafür vorgesehenen Fächerscheiben.

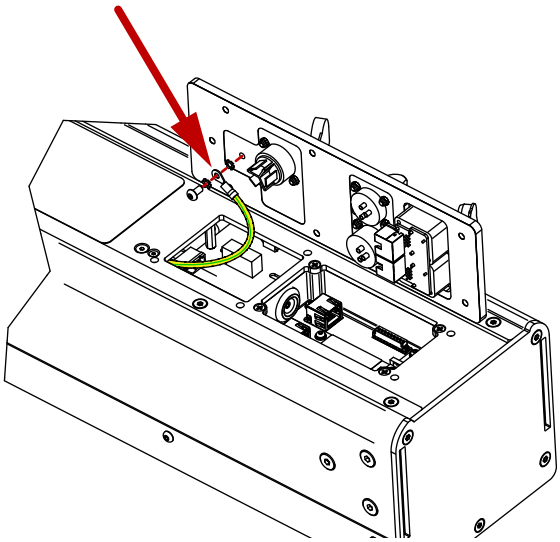

6. Stecken Sie den Phoenix-Stecker für die Spannungsversorgung in die dafür vorgesehene Buchse.
7. Überprüfen Sie, ob Sie die korrekte, auf der Platine abgebildete, Kabelbelegung befolgt haben!
8. Achten Sie auf den korrekten Sitz der Kabel!

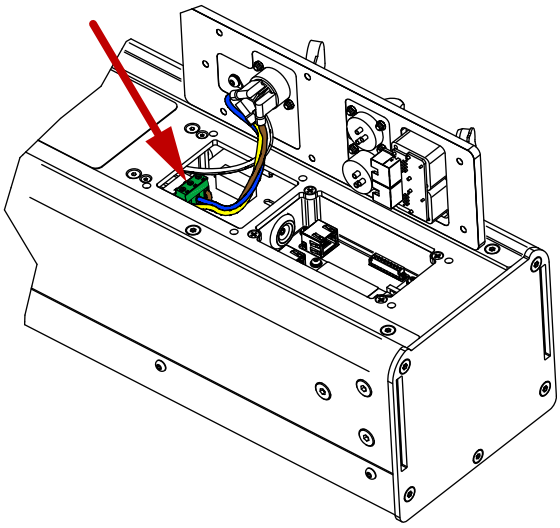

9. Stecken Sie den Stecker für die Audiosignale in die dafür vorgesehene Buchse.

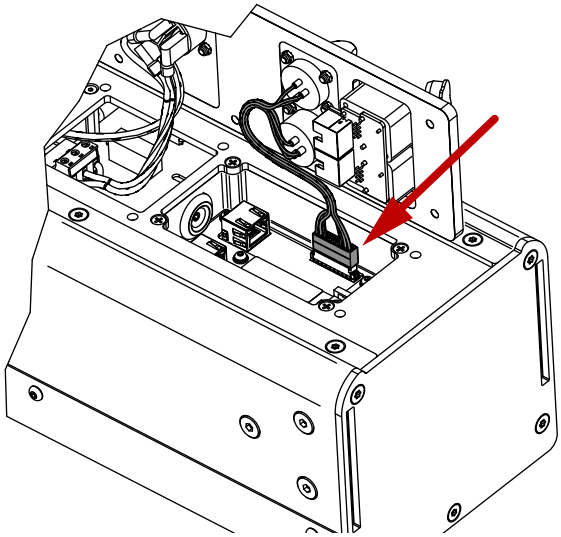

10. Stecken Sie die Netzwerkkabel in die dafür vorgesehene Buchse.
11. Schrauben Sie das Connector Panel anschließend wieder an den Lautsprecher.
12. Überprüfen Sie den Lautsprecher gemäß den Anforderungen nach VDE 0100 (IEC 60364-1).

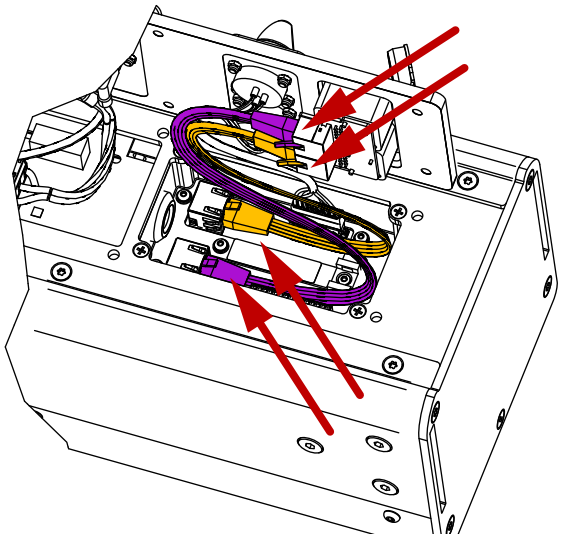

 © KLING & FREITAG GMBH

7 Wartung und Pflege

WARNUNG

Gefahr durch herabstürzende oder umstürzende Teile

1. Das Lautsprecherzubehör kann mit der Zeit Verschleißerscheinungen aufweisen, z. B. durch mechanische Belastungen, durch Transportschäden, Korrosion oder durch unsachgemäße Behandlung.

   Grundsätzlich muss das Lautsprecherzubehör vor und nach dem Gebrauch jedes Mal einer Sichtprüfung unterzogen werden. Bei Festinstallationen muss es in regelmäßigen Intervallen auf Verschleißerscheinungen überprüft werden.

   Bei den Prüfungen ist besonders auf Verformungen, Risse, Kerben, Beschädigungen an Gewinden und Korrosion zu achten. Auch Anschlag- und Hebemittel wie Schäkel, Ketten und Stahlseile müssen gründlich auf Verschleiß oder Verformung überprüft werden.

   Ergeben sich aus der Prüfung irgendwelche Unsicherheiten oder werden Fehler festgestellt, darf das Zubehör nicht weiter benutzt werden und Sie müssen das Produkt an KLING & FREITAG zur Überprüfung und ggf. zur Reparatur zurücksenden.

   Die Prüfvorschriften variieren je nach Anwendung und Einsatzland. Beachten Sie die von Ihnen anzuwendenden Vorschriften. Im Zweifel kontaktieren Sie die zuständigen Behörden vor Ort.

   In vielen Staaten ist die regelmäßige Überprüfung von Befestigungs- und Zubehörteilen vorgeschrieben. In den meisten Fällen, z. B. nach der deutschen DGUV Vorschrift 17 (BGV C1), wird eine zusätzliche jährliche Prüfung verlangt, welche von sachkundigem Fachpersonal durchgeführt werden muss. Zusätzlich wird im Abstand von vier Jahren eine eingehende Prüfung durch einen amtlichen bzw. amtlich beglaubigten Sachverständigen gefordert.

   Sehr wichtig ist in diesem Zusammenhang das Führen eines Prüfbuches. In diesem Prüfbuch werden für jeden eingesetzten Lautsprecher und Zubehörteil die Daten der wiederkehrenden Prüfungen eingetragen und sind somit jederzeit für evtl. Kontrollen einzusehen. In diesem Prüfbuch sollten die Inspektionsschritte, Prüfintervalle und Stücklisten gepflegt werden.

2. Pflegen und reinigen Sie dieses Lautsprecherzubehör regelmäßig mit einem korrosionsschützenden Multifunktionsöl (z. B. WD-40).

8 Transport und Lagerung

Lagern und transportieren das Produkt trocken.

Achten Sie bei längerer Lagerung auf ausreichende Belüftung.

Vermeiden Sie Vibrationen beim Transport.

Schützen Sie das Produkt beim Transport und der Lagerung vor weiteren mechanischen Belastungen, so dass es nicht beschädigt wird.

9 Entsorgung

Entsorgen Sie dieses Produkt gemäß Ihren nationalen Vorschriften.

Sorgen Sie dafür, dass dieses Produkt nach der Entsorgung nicht wieder oder anderweitig verwendet werden kann.

10 EG-Konformitätserklärung

10.1 VIDA M Mounting Adapter

EG-Konformitätserklärung

(Declaration of EG-Conformity)

Hersteller: *(Manufacturer)*	Kling & Freitag GmbH Junkersstraße 14 30179 Hannover Deutschland
Bevollmächtigter für die Zusammenstellung der technischen Unterlagen: *(Authorized representative for the compilation of technical documents)*	Kling & Freitag GmbH Abt. Entwicklung Dipl. Ing. Arne Muscheites +49 (0)511 / 96997-50 Deutschland
Produkt: *(Product)*	**Lautsprecherzubehör** **VIDA M Mounting Adapter**

Hiermit erklären wir, dass das genannte Produkt den Schutzanforderungen der folgenden EG-Richtlinien entspricht, einschließlich deren zum Zeitpunkt dieser Erklärung gültigen Änderungen:

(We hereby declare that the designated product is compliant with the safety requirements of the following EU directives – including the changes which applied at the time of the declaration:)

- 2006/42/EG, Maschinenrichtlinie (Machinery Directive)

Zur Beurteilung hinsichtlich der Einhaltung wurden folgende harmonisierte Normen herangezogen:

(Conformance of the products with the requirements is approved by compliance with the following harmonized European standards:)

- IEC 62368-1 : 2014 (Second Edition)

Folgende internationale und nationale Normen und Vorschriften wurden angewandt:

(The following national and international standards and specifications were applied:)

- Eurocode 1/DIN EN 1991-1-1 : 12/2010
- Eurocode 3/DIN EN 1993-1-1 : 12/2010
- DIN EN ISO 12100 : 2011-03
- DIN ISO/TR 14121-2 : 2013-02
- DGUV Vorschrift 17 (BGV C1)

Hannover, 05.03.2021

Jürgen Freitag, Geschäftsführung (CEO)

 © KLING & FREITAG GMBH

10.2 VIDA M Connector Panel

EG-Konformitätserklärung

(Declaration of EG-Conformity)

Hersteller: *(Manufacturer)*	Kling & Freitag GmbH Junkersstraße 14 30179 Hannover Deutschland
Bevollmächtigter für die Zusammenstellung der technischen Unterlagen: *(Authorized representative for the compilation of technical documents)*	Kling & Freitag GmbH Abt. Entwicklung Dipl. Ing. Arne Muscheites +49 (0)511 / 96997-50 Deutschland
Produkt: *(Product)*	**Lautsprecherzubehör** **VIDA M Mounting Adapter**

Hiermit erklären wir, dass das genannte Produkt den Schutzanforderungen der folgenden EG-Richtlinien entspricht, einschließlich deren zum Zeitpunkt dieser Erklärung gültigen Änderungen:

(We hereby declare that the designated product is compliant with the safety requirements of the following EU directives – including the changes which applied at the time of the declaration:)

- 2006/42/EG, Maschinenrichtlinie (Machinery Directive)

Zur Beurteilung hinsichtlich der Einhaltung wurden folgende harmonisierte Normen herangezogen:

(Conformance of the products with the requirements is approved by compliance with the following harmonized European standards:)

- IEC 62368-1 : 2014 (Second Edition)

Folgende internationale und nationale Normen und Vorschriften wurden angewandt:

(The following national and international standards and specifications were applied:)

- Eurocode 1/DIN EN 1991-1-1 : 12/2010
- Eurocode 3/DIN EN 1993-1-1 : 12/2010
- DIN EN ISO 12100 : 2011-03
- DIN ISO/TR 14121-2 : 2013-02
- DGUV Vorschrift 17 (BGV C1)

Hannover, 05.03.2021

Jürgen Freitag, Geschäftsführung (CEO)

KLING & FREITAG GmbH

Wohlenbergstrasse 5 · D-30179 Hannover
Phone +49 (0)511 969970
www.kling-freitag.de · info@kling-freitag.de